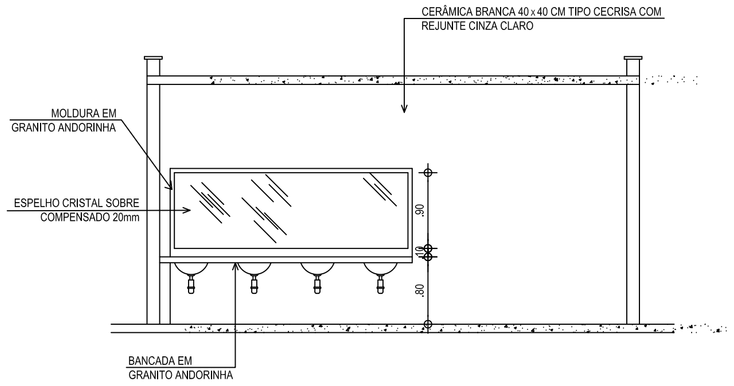

02 CORTE SETORIAL
Esc.: 1/50

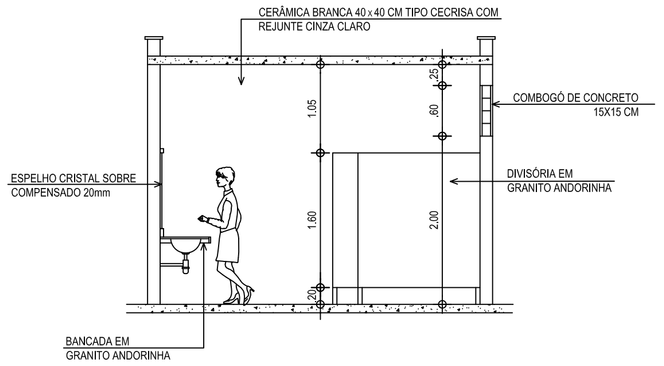

03 CORTE SETORIAL
Esc.: 1/50

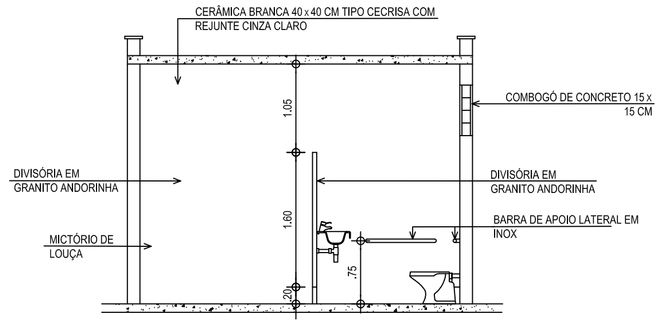

04 CORTE SETORIAL
Esc.: 1/50

QUADRO DE ESQUADRIA			
Nº	LARGURA	ALTURA	PEITORIL
C1	5,15 m	0,60 m	2,00 m

QUADRO DE ESPECIFICAÇÃO			
Nº	PISO	TETO	PAREDE
	□	△	○
1	Cerâmica Esmaltada com arg. cimento e areia até 30 x 30 cm - PEI-5/PEI-4 p/ piso.	Laje rebocada e pintada com Tinta Acrílica Cor Branco Neve	Cerâmica Esmaltada com arg. cimento e areia até 30 x 30 cm - PEI-5/PEI-4 p/ parede.

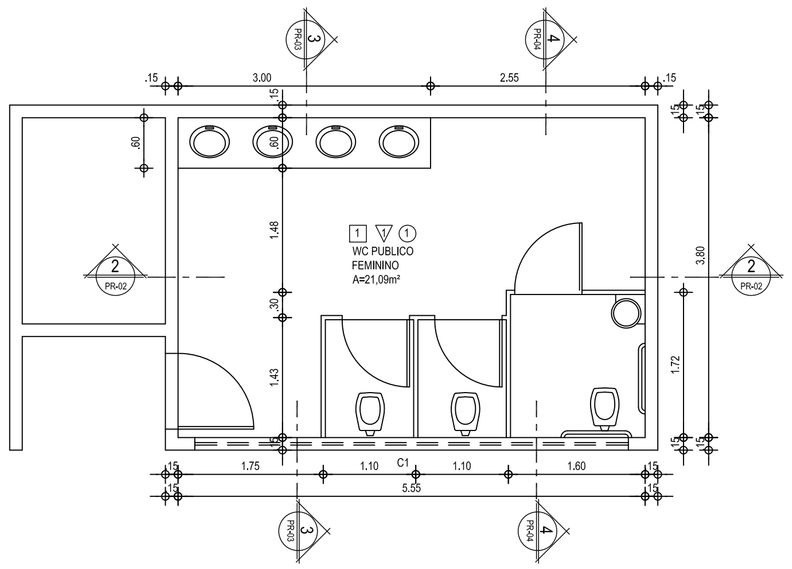

01 PLANTA BAIXA BANHEIRO FEMININO
Esc.: 1/50

SUP	COD. ATIVIDADE	INSCRIÇÃO	F/J
06	06.291-0	119.230-2	F

SÉRGIO ROBERTO F. COSTA Jr.
Av. Santos Dumont, 7000 / 1001 B

ISS. PROJETO

ISS. CONSTRUÇÃO

ISS. CÁLCULO

CREA

CREA

CREA

PROPRIETARIO

PROJETO Sergio Roberto Costa Junior
Arquiteto 11.037-D Crea-Ce

CALCULO

CONSTRUCAO

APROVO

Prefeitura de Fortaleza

Voce construindo Fortaleza bela

ASSUNTO
PROJETO ARQUITETÔNICO

OBRA
REFORMA MERCADO SÃO SEBASTIÃO
sanitário feminino - pavimento superior (setor A)

ENDEREÇO
FORTALEZA – CE

CLIENTE
Prefeitura Municipal de Fortaleza

DESENHO	AREA	ESC.	PROJETO
BANHEIROS		1:50	05/10
			PRANCHA
			04/06

ARQUITETO RESPONSAVEL:	DESENHO	ARQUIVO	DATA
Sérgio Costa CREA – 11.037 D	Fabiano Barbosa	Merc. São Sebastião	08/06/10
			REVISAO 01/07/10